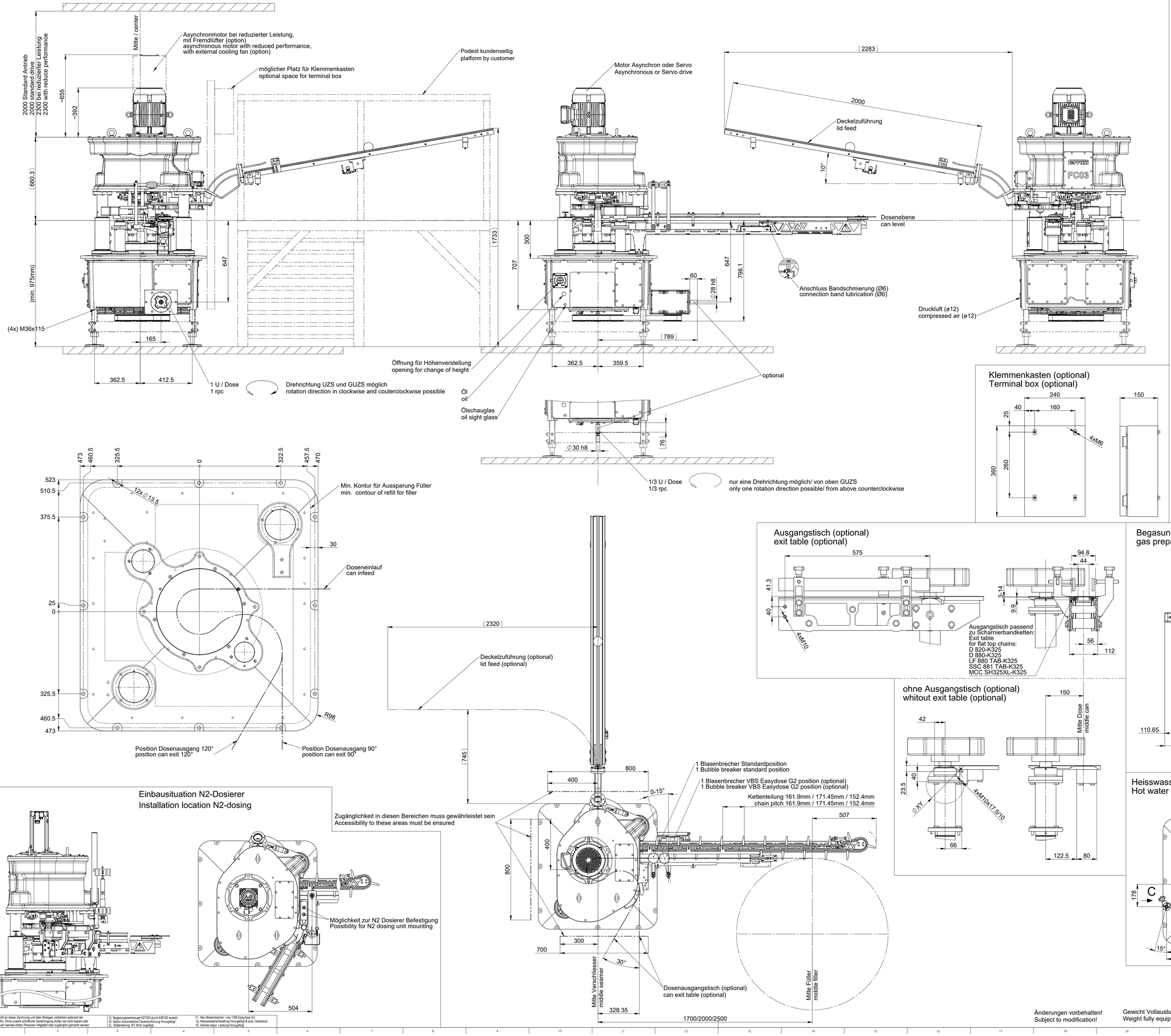

Option
Deckelzuführung zu automatischen Deckelzuführung
Lid conveyor for automatic lid feeder

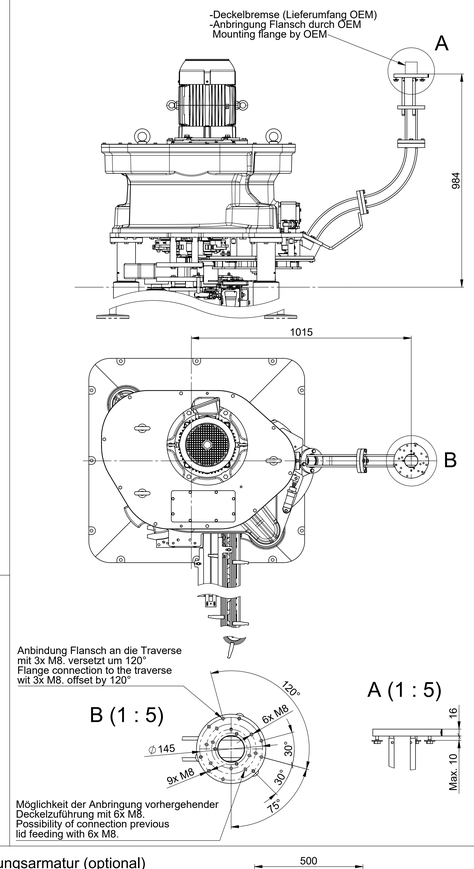

Klemmenkasten (optional)
Terminal box (optional)

Ausgangstisch (optional)
exit table (optional)

Begasungsarmatur (optional)
gas preparation unit (optional)

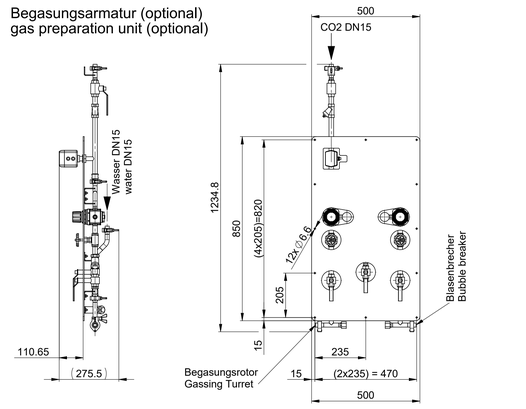

ohne Ausgangstisch (optional)
whitout exit table (optional)

Heisswasserschwallung (optional)
Hot water rinsing (optional)

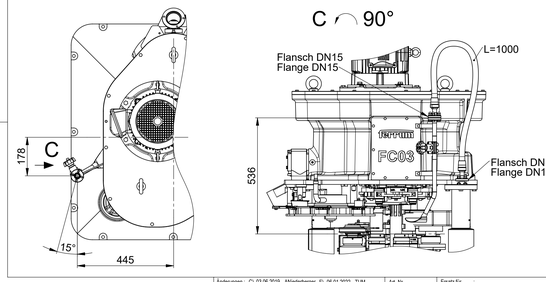

Einbausituation N2-Dosierer
Installation location N2-dosing

Das Urheberrecht an dieser Zeichnung und allen Beilagen verbleiben jederzeit der Firma Ferrum AG. Ohne unsere schriftliche Genehmigung dürfen sie nicht kopiert oder verwendfähig, auch niemals dritten Personen mitgeteilt oder zugänglich gemacht werden.

C) Begasungswerkzeuge 627020 durch 639160 ersetzt
D) Option Automatische Deckelzuführung hinzugefügt
E) Kettenteilung 161.9mm zugefügt
F) Neu Blasenbrecher / neu VSB Easydose G2
G) Heisswasserschwallung hinzugefügt & auto. Deckelzuf.
H) Antrieb redut. Leistung hinzugefügt

Änderungen vorbehalten!
Subject to modification!

Gewicht Vollausbau: 1800kg / 4000lbs
Weight fully equipped: 1800kg / 4000lbs

Änderungen:	C) 03.06.2019 ANiederberger	F) 06.01.2022 TUM	
	D) 21.12.2020 PER	G) 08.02.2022 PER	
	E) 16.11.2021 LUG	H) 30.11.2022 PER	

Art.-Nr.

Ersatz für :
Ersetzt durch :
Entstand aus :

Dosenverschliessautomat
Massbild/Layout*FC03

Getränke / Beverage

Massstab	Gezeichnet	01.11.2018	MLU
1:10	Geprüft	30.11.2022	DIM
	Normgeprüft		

FERRUM AG, CH-5102 RUPPERSWIL

0-SK-13201 H 1